ORCON EEN HELDERE KIJK OP VENTILATIE

WTU-EC-E
WTU-EC-TA

Compacte WTW toestellen
voor kantoren en winkels

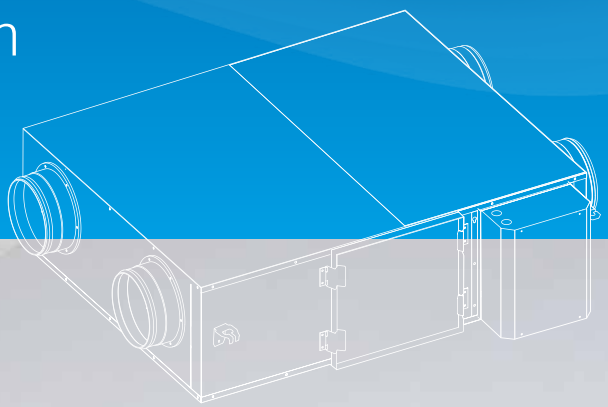

WTU-EC-E
WTU-EC-TA

Platte warmteterugwinunits voor de utiliteit

BESPAAR ENERGIE

CO2

GOEDE VENTILATIE IN SCHOLEN EN KANTOREN IS VAN GROOT BELANG. ONZE DECENTRALE WTU-EC-E/TA ZORGT IN ELKE AFZONDERLIJKE RUIMTE VOOR EEN PRETTIG EN GEZOND BINNENKLIMAAT. MET DE EXTRA TOEPASSING VAN DE CO_2-STURING VERBRUIKT HET VENTILATIESYSTEEM UITSLUITEND ENERGIE WANNEER DIT NODIG IS. BOVENDIEN VOORKOMT DE WARMTETERUGWINUNIT ENERGIEVERLIES DOOR DE BINNENKOMENDE, VERSE, SCHONE GEFILTERDE LUCHT OPTIMAAL VOOR TE VERWARMEN.

De WTU-EC-E/TA is standaard uitgevoerd met een automatisch geregelde bypass voor een optimaal comfort.

WTU-EC-E: Enthalpie warmtewisselaar

De WTU-EC-E is voorzien van een enthalpie warmtewisselaar waardoor naast warmte ook vocht wordt teruggewonnen. Hierdoor blijft zowel de temperatuur als de relatieve luchtvochtigheid altijd op een aangenaam niveau. Het aanbrengen van een condensafvoer is bij dit toestel niet nodig.

WTU-EC-TA: Tegenstroom warmtewisselaar

De WTU-EC-TA is voorzien van een warmtewisselaar waardoor er warmte wordt teruggewonnen en de temperatuur altijd op een aangenaam niveau blijft.

Automatische bypass

Voor een optimaal comfort is de WTU-EC-E/TA standaard uitgevoerd met een automatische bypass. De bypass zorgt ervoor dat het gebouw niet verder opwarmt in de zomer door in te blazen met koele gefilterde lucht.

Energiebesparing

De WTU-EC-E/TA helpt energie te besparen. Door het toepassen van de nieuwste technologieën is het energieverbruik zeer laag. De toegepaste EC-motoren met achterovergebogen schoepen zijn voorzien van gelijkstroom techniek die een zeer hoog rendement geven wat zorgt voor een hoge energiebesparing en lange levensduur.

WAT MAAKT DE WTU-EC-E/TA BIJZONDER?

- Conform ERP 2018
- Comfortabel binnenklimaat met voldoende frisse, gefilterde en voorverwarmde lucht
- Bijzonder geschikt voor ventilatie per ruimte
- Hoge energiebesparing dankzij zuinige EC-motoren met achterovergebogen schoepen
- Laag geluidsniveau doordat de motoren in een aerodynamisch gevormd EPS binnenwerk zijn gemonteerd
- Automatische bypass regeling
- Makkelijk te installeren boven een systeemplafond, dankzij de lage inbouw hoogte
- Plug en play te installeren, compleet geleverd met display en snoer
- Eenvoudig in onderhoud dankzij serviceluiken
- Capaciteit variërend van 250 – 2.000 m^3/h
- Filter indicatie

MAATVOERING

Toestel afmetingen					
	A	B	C	ØD	E
WTU-**250**-EC-E	750	907	296	Ø160	404
WTU-**600**-EC-E	922	1130	344	Ø200	499
WTU-**800**-EC-E	1014	1214	410	Ø250	589
WTU-**1000**-EC-E	1294	1606	410	Ø300	720
WTU-**1500**-EC-E	1128	1807	552	Ø355	623
WTU-**2000**-EC-E	1428	1807	552	Ø355	921
WTU-600-EC-TA	934	1325	355	Ø200	499
WTU-800-EC-TA	1024	1387	400	Ø250	589
WTU-1000-EC-TA	1304	1780	410	Ø300	719

** Alle afmetingen zijn in millimeters.*

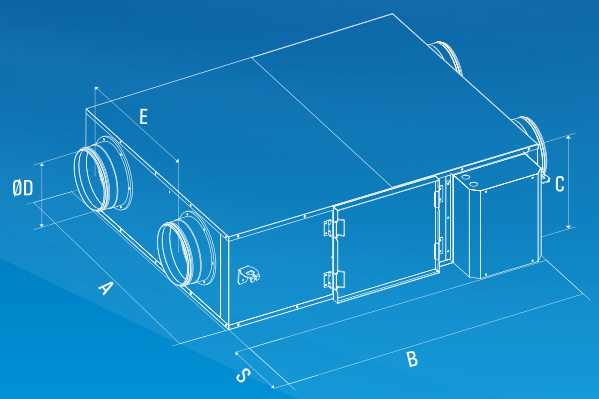

BOVENAANZICHT

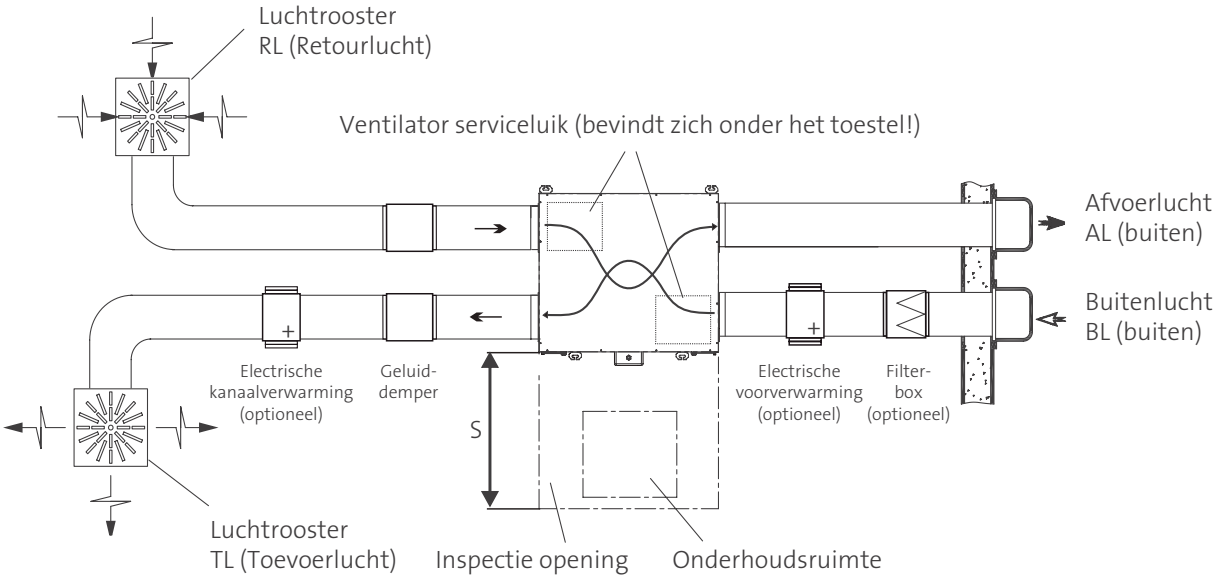

Type	WTU-**250**-EC-IE	WTU-**600**-EC-IE	WTU-**800**-EC-IE	WTU-**1000-EC-I**E	WTU-**1500**-EC-IE	WTU-**2000**-EC-IE	**600**-EC-TA	**800**-EC-TA	**1000**-EC-TA
S	700	700	760	760	800	800	700	760	760

S: geeft de ruimte voor service aan de zijkant van het toestel aan in milimeters

SPECIFICATIES

Type WTU		250-EC-IE	600-EC-IE	800-EC-IE	1000-EC-IE	1500-EC-IE	2000-EC-IE	600-EC-TA	800-EC-TA	1000-EC-TA
Nominaal voltage		230 V/ 1 ~/ 50 Hz.								
Typologie		NRVU								
Type aandrijving		VSD								
Type warmteterugwinning		overig								
Thermisch rendement [1]	%	75	73	73	76	75	75	82	82	82
Referentiedebiet	m^3/h	200	440	800	1000	1200	1700	500	750	1000
Maximum debiet	m^3/h	374	760	921	1425	2280	2780	760	869	1288
Elektrisch ingangsvermogen ref. debiet	W	44	97	244	256	351	462	144	242	277
Maximum opgenomen vermogen	W	52	218	290	300	1010	1010	218	290	300
SFP int. [1]	$W(m^3/s)$	317	436	757	575	730	745	591	729	622
Luchtsnelheid bij referentie debiet	m/s	0,6	0,8	1,1	1	1,2	1,3	1,3	1,4	1,5
Referentie externe drukverschil	Pa	100								
Interne drukval ventilatie componenten	Pa	67	113	240	164	226	218	133	187	143
Interne drukval niet ventilatie componenten	Pa	nvt								
Statische efficiency ventilatoren volgens (EU 327/ 2001)	%	41	44	50	49	54	58	45	50	49
Externe toestel lekkage	%	2,3	1,9	0,4	0,2	1,3	0,6	0,1	0,2	0,3
Filter type volgens ISO 16890		Coarse 45%								
Optionele filter type toevoerlucht volgens ISO 16890		ePM1 50%								
Beschrijving voor visuele filter indicatie voor NRVU		www.orcon.nl/categorie/wtu-ec-ie-decentrale-wtw-unit-utiliteit/						www.orcon.nl/categorie/wtu-ec-ta-decentrale-wtw-unit-utiliteit/		
Internet adres voor service en onderhoud		www.orcon.nl/categorie/wtu-ec-ie-decentrale-wtw-unit-utiliteit/						www.orcon.nl/categorie/wtu-ec-ta-decentrale-wtw-unit-utiliteit/		
Geluidsvermogen		38	46	45	43	48	46	46	45	43
Netto gewicht toestel	kg	34	46	51	79	97	106	64	71	113

[1] Gemeten bij gebalanceerde luchtvolumes volgens EN308

TOEBEHOREN

FFR filterbox

CBRF voorverwarmer

CBA naverwarmer

CO_2 kanaalsensor

CO_2 ruimte opnemer

Voeding VDC-24V t.b.v. CO_2 sensor

Roosters

VBC warmwaterbatterij

ZTV 2-weg klep

ZTR 3-weg klep

RVAZ Klep actuator

Kanaalvoeler

TECHNISCHE GEGEVENS

WTU-250-EC-E

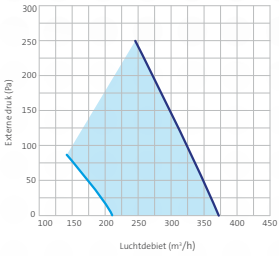

WTU-600-EC-E

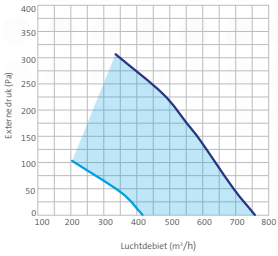

WTU-800-EC-E

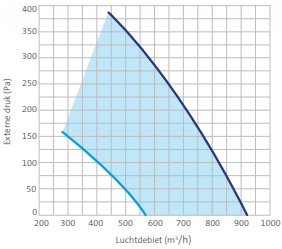

WTU-1000-EC-E

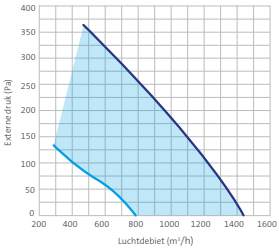

WTU-1500-EC-E

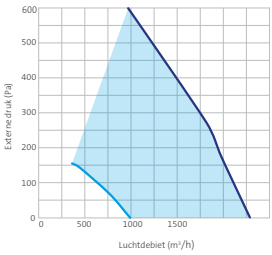

WTU-2000-EC-E

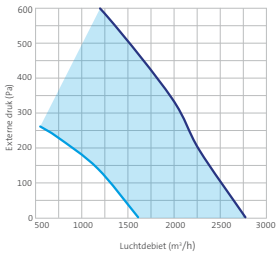

WTU-600-EC-TA

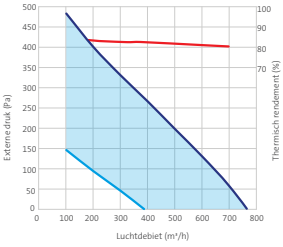

WTU-800-EC-TA

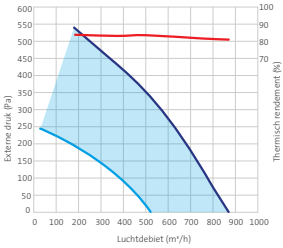

WTU-1000-EC-TA

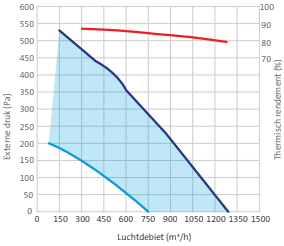

TOESTEL OPBOUW

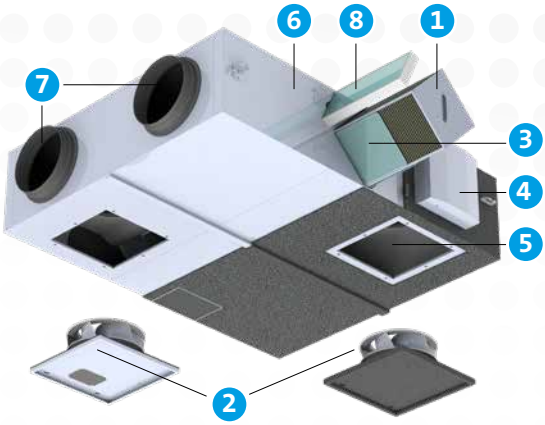

1. Warmtewisselaar
2. Afvoer en toevoer ventilator met EC technologie
3. Afvoer en toevoerfilters
4. Regin regelaar
5. EPS binnenwerk
6. Dubbele behuizing met isolatie
7. Kanaal aansluitingen
8. Optioneel pollenfilter (ePM1)

Behuizing

- Dubbel uitgevoerd plaatwerk 200 gr/m² gegalvaniseerd materiaal
- Binnenwerk is 40 kg/m² EPS, aerodynamisch gevormd

EPS delen

Door toepassing van aerodynamisch gevormde EPS stukken wordt de lucht optimaal langs de wisselaar geleid. Dit zorgt ervoor dat de motoren zo efficiënt mogelijk kunnen werken waardoor het energieverbruik en het geluidsniveau zo laag mogelijk is.

1 WTU decentraal

2 CO_2 ruimte opnemer

3 Display WTU

4 Plafondrooster

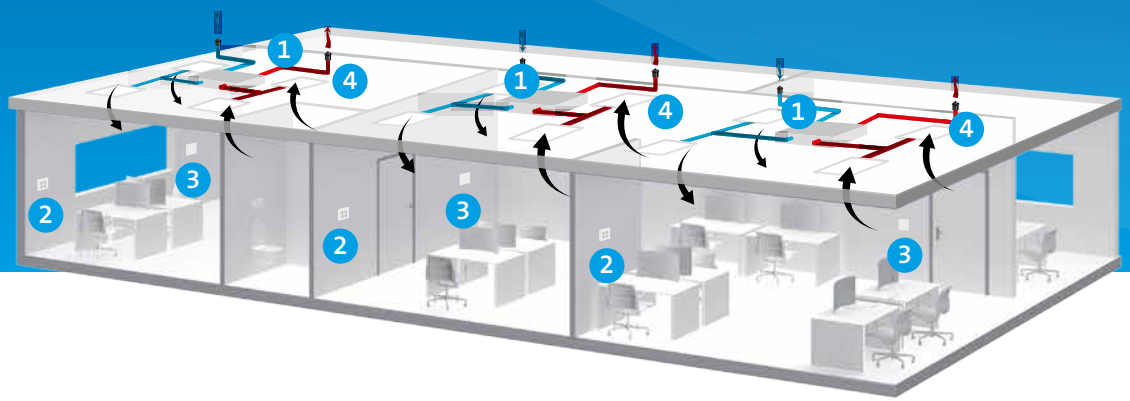

Regeling

De WTU-EC-IE wordt geleverd inclusief een Regin regelaar en een digitaal bedienings-paneel met snoer. Het bedieningspaneel is voorzien van de volgende functies:

- MOD-bus/ BAC-net/Exoline over TCP/IP en RS-485 (voor volledige besturing vanuit GBS systeem)
- Uitgang voor 0-10V, aan/uit verwarming en/of koeling
- Meertalige menustructuur (waaronder Nederlands)
- Alarm uitgang/ingang
- Volledig automatische regeling
- Toerentallen motoren instelbaar op het display
- Geïntegreerde ontdooi functie
- Zeer uitgebreide CO_2 aanstuurmogelijkheden bijv. ook op basis van weekklok
- Uitlezen en aansturen via laptop d.m.v. Corrigo E-tool Ventilion (kosteloos te downloaden via orcon.nl)
- Filter indicatie
- De WTU-1000, 1500 en 2000 uitvoeringen zijn geschikt voor koppeling met DX batterij en Freeverter warmtepomp, voor top-koeling en verwarming

!

Geïnteresseerd in een uiterst stil WTW toestel?

Kiest u dan voor de WTU-EC-IE met dubbellaagse behuizing.

Meer weten over een buitengewoon binnenklimaat?

Ons doel is om iedereen een zo comfortabel en gezond mogelijk binnenklimaat te bieden. Een omgeving waarin men zich prettig voelt en optimaal functioneert. Met deze visie steevast in ons achterhoofd zijn we uitgegroeid tot dé toonaangevende leverancier van ventilatiesystemen voor de woningbouw en utiliteit.

Orcon Academy

Toonaangevend zijn in producten betekent ook vooroplopen op het gebied van kennis. Orcon volgt technologische ontwikkelingen en wet- en regelgeving op de voet en verwerkt deze in diverse trainingen. Bezoek onze website voor meer informatie of voor het aanmelden voor een training.

Green Igloo

'Green Igloo' is hét groene label van Orcon en zusterbedrijf Thercon. 'Green Igloo' staat voor een efficiënt ventilatiesysteem en een duurzaam verwarmingssysteem in een goed geïsoleerde laag energie woning, school of kantoor. Meer over Green Igloo leest u op www.greenigloo.nl

Het kantoor van Orcon en Thercon in Veenendaal is een perfect voorbeeld van een modern en energiezuinig kantoorgebouw, geheel geklimatiseerd volgens het Green Igloo label. Volg het energieverbruik van ons pand op de voet met de Energy Monitor op www.greenigloo.nl/energiemonitor.

Maatschappelijk verantwoord ondernemen

Een buitengewoon binnenklimaat betekent ook aandacht voor het buitenklimaat. We voelen ons dan ook verantwoordelijk voor mens en milieu. Zo passen we in de ontwikkeling van onze producten zoveel mogelijk recyclebare materialen toe en maken we in ons productieproces gebruik van mensen uit de sociale werkvoorziening.

Landjuweel 25, 3905 PE Veenendaal | Postbus 416, 3900 AK Veenendaal
t +31 (0)318 54 47 00 | info@orcon.nl | **www.orcon.nl**

Zet- en drukfouten onder voorbehoud. 17-04-2019/3602

ORCON