ORCON

Compact-10

De **meest compacte** ventilator voor bestaande woningbouw

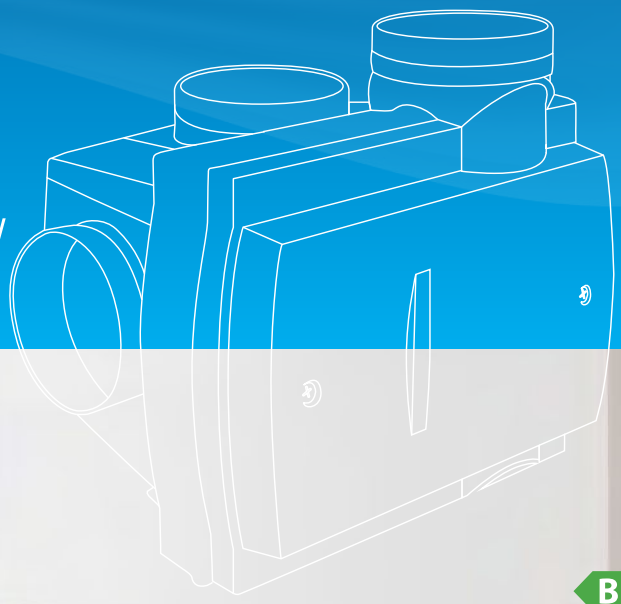

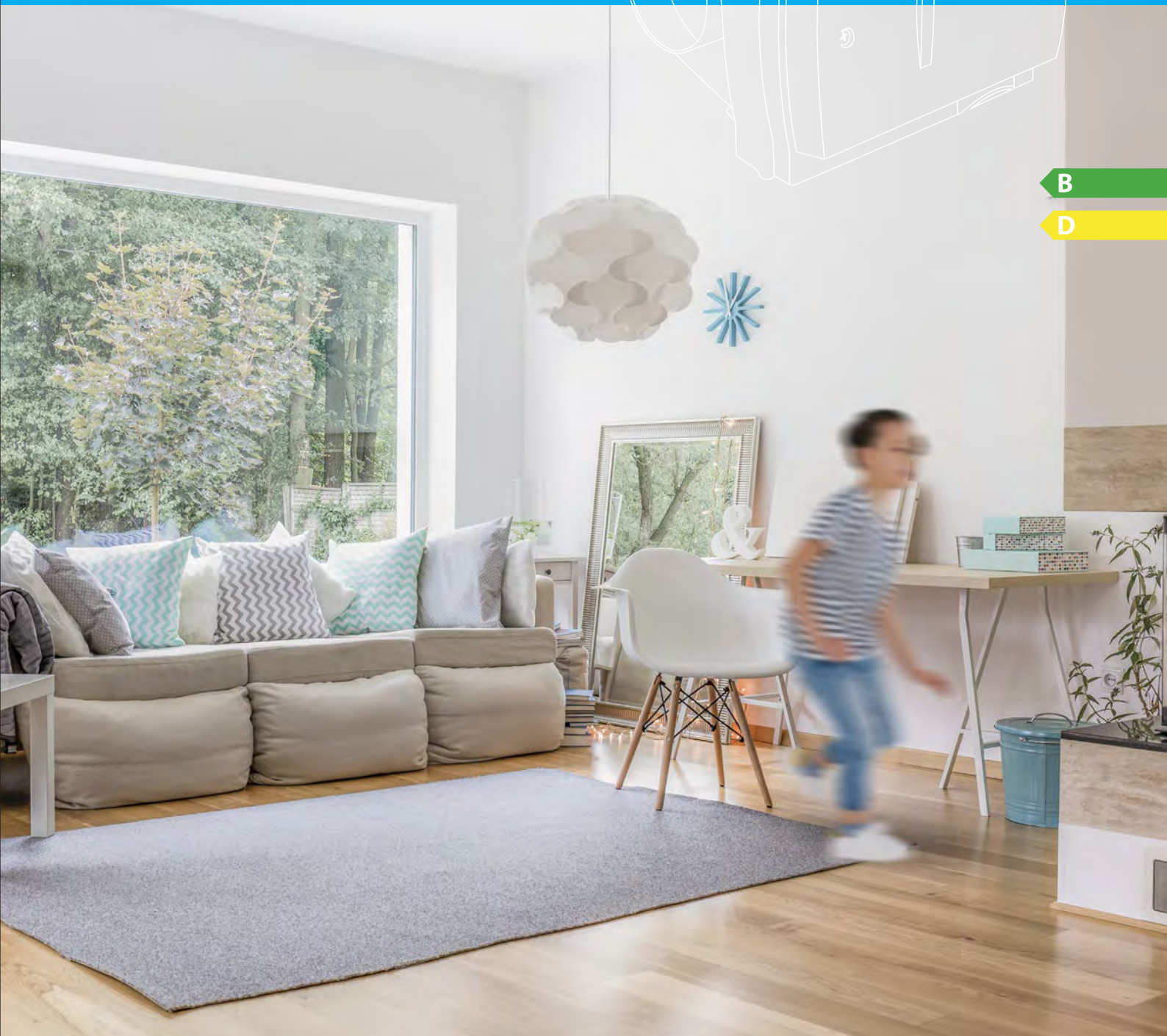

Compact-10

De meest flexibele renovatiebox

BESPAAR ENERGIE

COMPACT

** Met 1 extra CO_2 sensor.*

EEN BUITENGEWOON BINNENKLIMAAT IS ONS MOTTO! WIJ WILLEN NIETS LIEVER DAN DE GEZONDE FRISSE BUITENLUCHT IN UW WONING BRENGEN. UITERAARD OP EEN ZEER VERANTWOORDE EN COMFORTABELE WIJZE. COMFORTABEL DANKZIJ EEN ZEER LAAG GELUIDSNIVEAU EN OOK NOG EENS ZEER ZUINIG.

Wie klein is moet slim zijn

Met een diepte van slechts 27,8 cm en een laag geluidsniveau is onze compacte woonhuisventilator dé oplossing voor krappe inbouwsituaties. Ideaal voor bijvoorbeeld een renovatie! De Compact-10 is voorzien van een geïntegreerde vochtsensor en is leverbaar in een perilex versie of een randaarde versie inclusief Afstandsbediening 15RF.

Eenvoudige montage

De Compact-10 kent een zeer eenvoudige montage dankzij de vier meegeleverde schroeven en pluggen. Met vier aansluitpunten inclusief de achter-aansluiting biedt de Compact-10 een flexibele installatie. Dankzij RF is het aanleggen van bedrading naar het toestel overbodig. Montage en reiniging zijn makkelijk uit te voeren, doordat het slakkenhuis is te verwijderen zonder schroeven (bajonetsluiting).

Kenmerken uitvoering Compact-10

- Royale capaciteit van 355 m3/h bij 100 Pa
- 28 tot 40 instelmogelijkheden middels dipswitch
- Laag geluidsniveau
- Compact (slechts 27,8 cm)
- Inclusief ingebouwde vochtsensor – extra energiezuinig door automatische vochtdetectie
- Verkrijgbaar met randaarde of perilex stekker
- 4 aansluitpunten inclusief achter-aansluiting
- Energiezuinige gelijkstroommotor
- Upgrade je woning met een energiezuinige ventilator
- Uit te breiden met bedieningen en slimme sensoren

SPECIFICATIES

	Nieuw	
Type	**Compact-10RHP**	**Compact-10RHB**
Artikelnummer	21100048	21100080
Draadloos bedienbaar	○	●
Timer functie	○	●
Vochtsturing	●	●
CO_2-sturing	○	○
Uitvoering steker	Perilex	Randaarde
Regelaar/bediening	Excl. CV-3	Incl. Afstandsbediening 15-RF
Max. luchtopbrengst bij 200/100 Pa	320/355 m^3/h	320/355 m^3/h
Energielabel	D/B*	D/B*
Ecodesign plug en play	Ja	Ja

● *Standaard* ○ *Optioneel*

** Met 1 extra sensor*

EEN SELECTIE UIT DE TOEBEHOREN

CV-3 schakelaar
Inbouw

CV-3 schakelaar
Opbouw

MKL-A -125 afzuigventiel
Kunststof/traploos

EFF-125 afzuigventiel
Metaal/traploos

MKL 100/125 afzuigventiel
Kunststof/standen

TECHNISCHE GEGEVENS

Bij de technische gegevens van de Compact-10 is uitgegaan van een ventilatiesysteem met een kanaaldiameter van Ø 125 mm. De meetgegevens van het geluid worden conform de VLA (Vereniging Leveranciers van Luchttechnische Apparaten) weergeven in het A-gewogen geluidsvermogen (LwA), niet te verwarren met het lagere LpA (geluidsdruk).
Hiernaast staan de technische gegevens voor de verschillende standen van de Compact-10 en een overzicht met de waarden die nodig zijn voor het ontwerp van een ventilatiesysteem.
De ventilatieproducten van Orcon voldoen aan de Europese Ecodesign eisen.

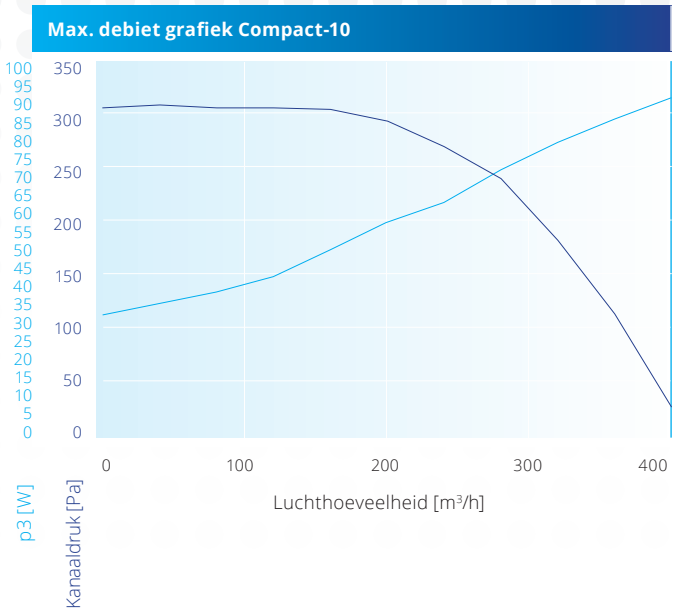

MAATVOERING

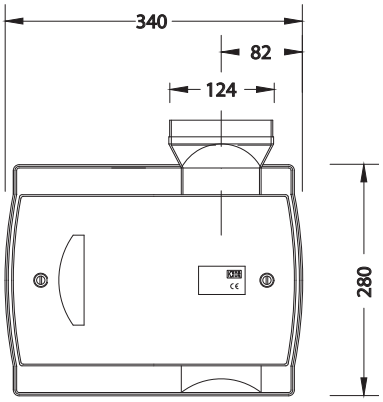

Vooraanzicht

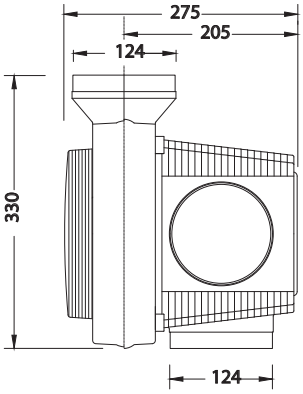

Zijaanzicht rechts

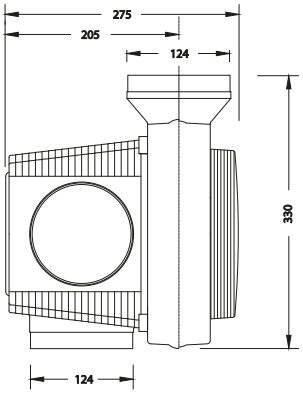

Zijaanzicht links

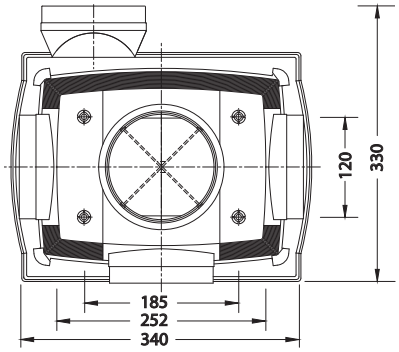

Achteraanzicht

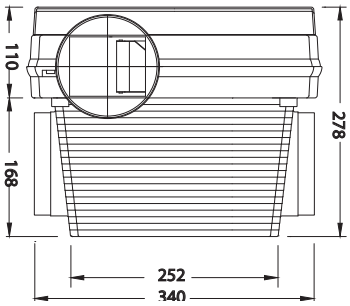

Bovenaanzicht

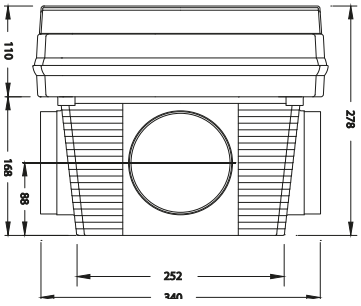

Onderaanzicht

1. Compact-10RHB woonhuisventilator met ingebouwde vochtsensor (RH)
2. CO_2 inbouw-bedieningssensor 15RF in slaapkamer(s) (230V)
3. CO_2 inbouw-bedieningssensor 15RF in de open keuken of afstandsbediening 15RF
4. Geluidsdempers
5. Luchtverdeelsysteem
6. Dakdoorvoer incl. luchtdichte aansluiting

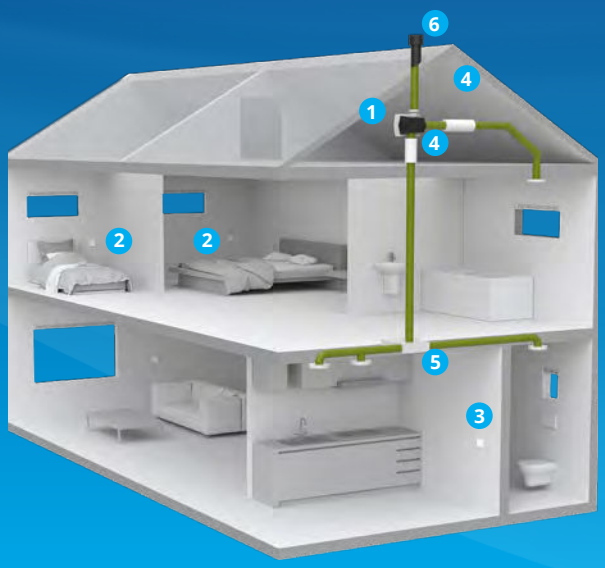

Afstandsbediening 15RF

Art. Nr. 21800000

De afstandsbediening 15RF is zeer gebruiksvriendelijk. Door middel van 6 toetsen kiest u in welke stand het toestel draait. Deze opbouw RF-bediening is eenvoudig te plaatsen: dankzij de batterij is het aanbrengen van bekabeling overbodig.

CO_2 Bedieningssensor 15RF

Art. Nr. 21800045

Met deze handige opbouw bediening met ingebouwde CO_2-sensor kunt u uw woning van een buitengewoon binnenklimaat voorzien. U kunt sturen op CO_2 en handmatig kiezen voor de gewenste ventilatiestand. Uitbreidbaar met extra CO_2-ruimtesensoren en RF-afstandsbedieningen.

CO_2 Ruimtesensor 15RF

Art. Nr. 21800040

U kunt uw ventilatiesysteem uitbreiden met een of meerdere opbouw ruimte-sensoren. De sensor zit in dezelfde behuizing als de CO_2 bedieningssensor, maar kent twee modi: een eco-modus (1150 ppm CO_2) en een 'buitengewoon goed' modus (950 ppm) waarbij er op CO_2 gestuurd wordt. Met één druk op de knop kunt u snel en eenvoudig de status bekijken.

CO_2 Bedieningssensor inbouw 15RF

Art. Nr. 21800050

Combineert de functionaliteiten van de 15RF CO_2 sensoren en bedieningen in één. Zo kunt u automatisch laten sturen op CO_2 luchtkwaliteit of handmatig kiezen voor de gewenste ventilatiestand. Deze bediening heeft een energiezuinige en 'buitengewoon goed' CO_2 modus kan middels een 55mm inbouw afdekraam in de wand geplaatst worden.

Vochtsensor

Standaard geïntegreerd

In de automatische stand draait de ventilator in de laagste stand en is de standaard ingebouwde vochtsensor actief. Als deze constateert dat de vochtigheid snel stijgt, zal het toestel naar een hogere stand schakelen. 15 of 30 minuten na het douchen of koken schakelt het toestel weer naar de lage stand.

Duo Deal

Afstandsbediening 15RF + CO_2 Ruimtesensor 15RF

Art. Nr. 21800145

“Met onze slimme ventilatieoplossingen zorgen wij voor een buitengewoon binnenklimaat in woningen, kantoren, scholen, enzovoort.”

Heel Nederland aan de schone lucht. Dat jagen wij aan. De Orcon ventilatie verbetert de luchtkwaliteit in onze huizen en gebouwen. Zodat iedereen gezond kan wonen, leren, en werken. Elke dag weer werken wij aan nieuwe innovaties om onze ventilatiesystemen naar een hoger niveau te brengen. En door met je mee te denken weten wij er samen meer uit te halen.
Dat doen we wel met beide benen op de grond want om doelen te realiseren moet je realistisch zijn. Om het leven voor miljoenen Nederlanders aangenamer en gezonder te maken. Maar ook om een betere wereld achter te laten voor de toekomstige generaties. Daarom worden onze producten op een verantwoorde manier geproduceerd in Nederland. Voor heel Nederland.

Maatschappelijk verantwoord ondernemen

Een buitengewoon binnenklimaat betekent ook aandacht voor het buitenklimaat. We voelen ons dan ook verantwoordelijk voor mens en milieu. Zo passen we in de ontwikkeling van onze producten zoveel mogelijk recyclebare materialen toe en werken we samen met diverse social firms in Nederland. Daarnaast hebben we sinds 2023 een eigen assemblagelijn op onze locatie in Veenendaal. Hier werken collega’s die een afstand tot de arbeidsmarkt hadden, maar nu een onmisbaar onderdeel zijn van ons bedrijf.

Lees er meer over op www.orcon.nl/assemblagelijn

Groupe atlantic Nederland BV
Landjuweel 25, 3905 PE Veenendaal | Postbus 416, 3900 AK Veenendaal
t +31 (0)318 54 47 00 | verkoop.nl@groupe-atlantic.com | www.orcon.nl

Zet en drukfouten onder voorbehoud. 08-07-2022/4273v5